No.	Specification	Unit	Q'ty	No.	Specification	Unit	Q'ty
1	螺钉式公针直针 OD:1.0	pc	2	6	一字锁线螺钉碳钢 M2.5*0.45*4.4 亮镍	pc	2
2	M12螺纹式螺母螺钉 公头组装式带六角不锈钢外壳	pc	1	7	M12 螺纹式主体,组装式直式PG7规格塑胶外壳	pc	1
3	M12 A编码针型胶芯长体组装式 5芯 黑色	pc	1	8	橡胶PG7黑色 M12塑料组装式防水胶塞	pc	1
4	橡胶圈φ15*φ12.6*1.2黑色	pc	1	9	M12 塑胶组装式尾爪 PG7规格 白色	pc	1
5	M12 螺纹式螺母螺钉,主体连接螺帽塑胶外壳	pc	1	10	M12 螺纹式尾部锁线螺母,PG7规格塑胶外壳	pc	1

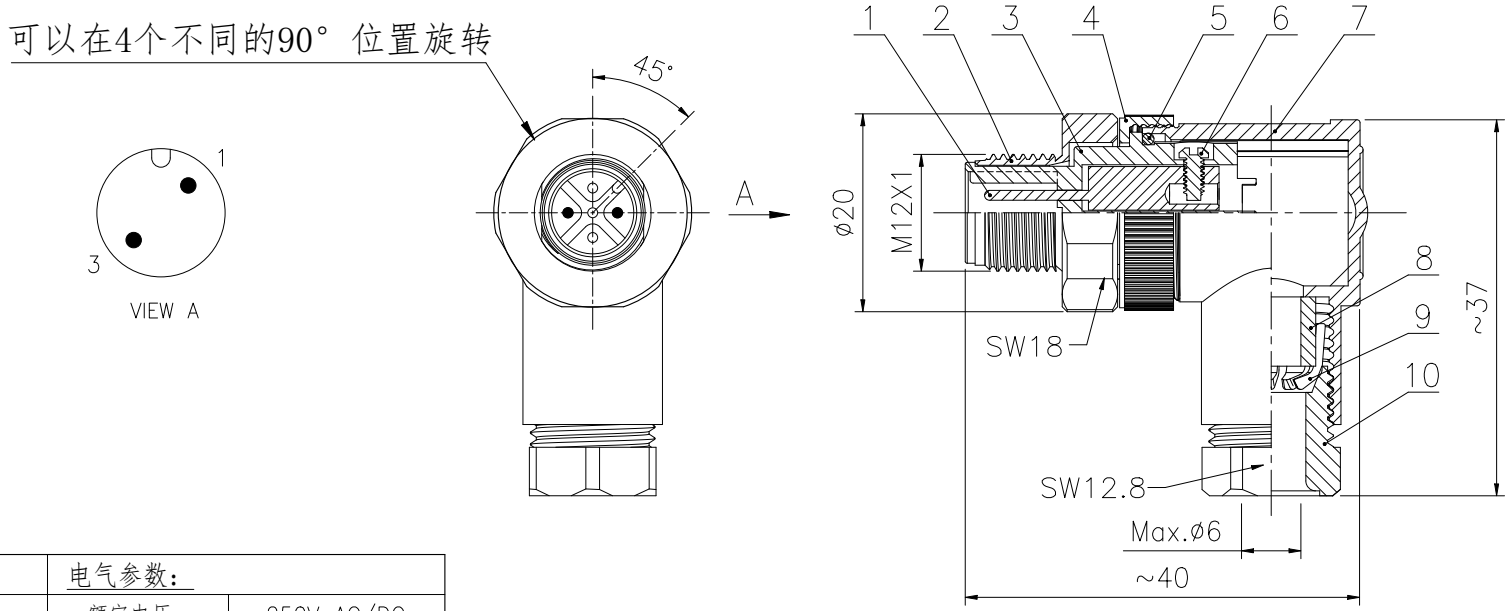

技术参数		电气参数:	
连接方式:	螺纹连接	额定电压:	250V AC/DC
接线方式:	螺钉压接	额定电流:	4A
编　　码:	A	接触电阻:	≤5 mΩ
污染等级:	3	绝缘电阻:	≥100 MΩ
温度范围:	-40°C ~ +80°C	材料	
防护等级:	IP67	外壳材料:	尼龙/不锈钢316
插拔次数:	≥500	接触体材料:	铜, 镀金
电缆出口直径:	4.0~6.0mm	绝缘体材料:	增强尼龙, 黑色
导线截面积:	Max 2.0mm²/AWG 14	密封材料:	硅胶/橡胶,黑色
所有材料均符合RoHS要求			

GENERAL TOLERANCE (UNLESS SPECIFIED)	绘图 DWN	C. J. J 2025. 7. 2		CAZN® 正成	
≤10 ±0.1 <10~≤20 ±0.2 <20~≤50 ±0.5 Angle ±1°	确认 CHK				
	核准 APVD			品名 TITLE	M12弯式针型塑料组装插头 2芯 A编码 螺钉式 PG7出线孔 不锈钢螺钉
视 角 THIRD ANGLE	单位 UNIT	MM	版本 REV A	品号 PART NO	C110104-00888
	尺寸 SIZE	A4	页码 SHEET 1 OF 1	型号 DRAWING NO	M12-P2A-PLDP7-BXG

表单编号：QR-21-020 版本 A1